Գ.Ա.Ն.Ի.Ն.Ի.Ն.Ի

ՊԳՆ
ԵՐԵՎԱՆԻ ԱՐՎԵՍՏԱՅԻ

ԱՐՀԵՍՏԱՅԻ ՊԳՆ
Ե.Ա.Ա.Ի ՀԱՐԱՎԱՏԱՅԻՆ
ԱՌԱՐԿԱ ԱՌԱՐԿԱՅԻՆ

ԱՄՍԱՆ:

ՀԱՄԱՐ ԱՐԱՆ	ԱՇՏԱՐԵՀ ՇՇ ԵՎ ՊԱՐԶԱՏ
ԳՈՐԾ	ՊԳ. ԷՍԿԱՎԱՏՈՐ - ԱՄՍԱԼ

01	ԱՇՏԱՐԵՀ ԳԵՏ - ԱՌԱՐԿԱՅԻՆ ԿԱՌՈՒՑՔ	գծագիր	
02	ԱՇՏԱՐԵՀ ԳԵՏ - ԱՌԱՐԿԱՅԻՆ ՊԱՐԿԱԿ	գծագիր	
03	ԱՇՏԱՐԵՀ ԳԵՏ - ԱՌԱՐԿԱՅԻՆ ԿՈՒՏԱԿ	գծագիր	
04	ԱՇՏԱՐԵՀ ԳԵՏ - ԳԵՏՆՈՑ	1:25	

ՎԵՐՆԱԳԻՐ ԿՈՒՏԱԿԻ - ՊՊՀԿՈՒ

1:100	1	մ.հ	ՍՏ.

մ.հ	ԱՌԱՐԿԱՅԻՆ ԱՌԱՆՑՔԱՅԻՆ	մ.հ	ՍՏ.

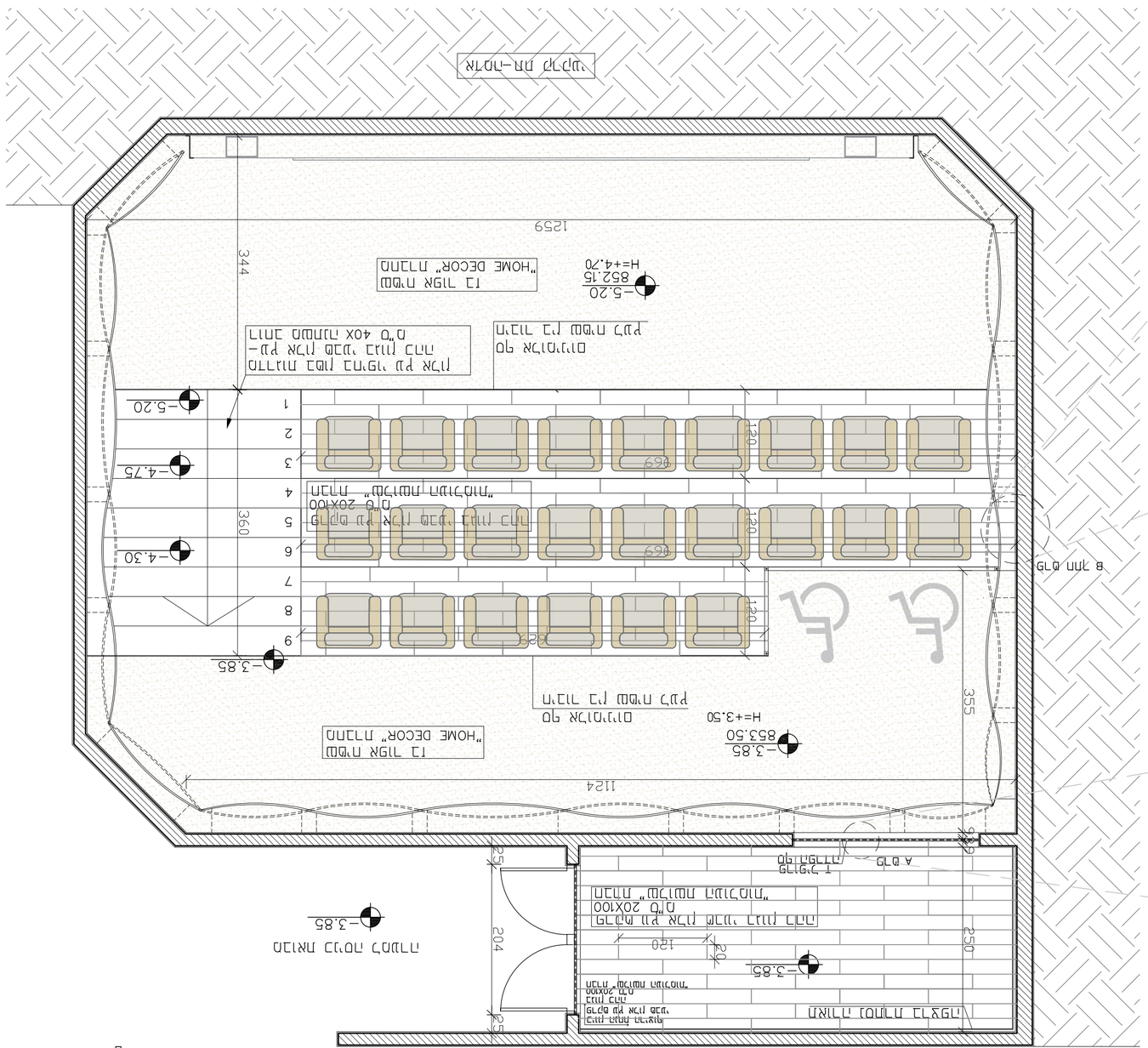

ՀԱՏԱԿԻ ԿԱՀԱՎՈՐՈՒՄ
1:50 մ"ալ

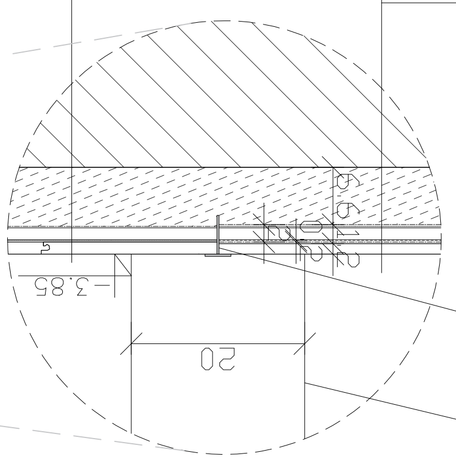

ԳԼԽԱՅԻՆ ԿԱՀԱՎՈՐՈՒՄ ԵՎ ՍԱՀՄԱՆԱՅԻՆ ԿԱՌՈՒՑՎԱԾՔ Ա – Ա
1:5 մ"ալ

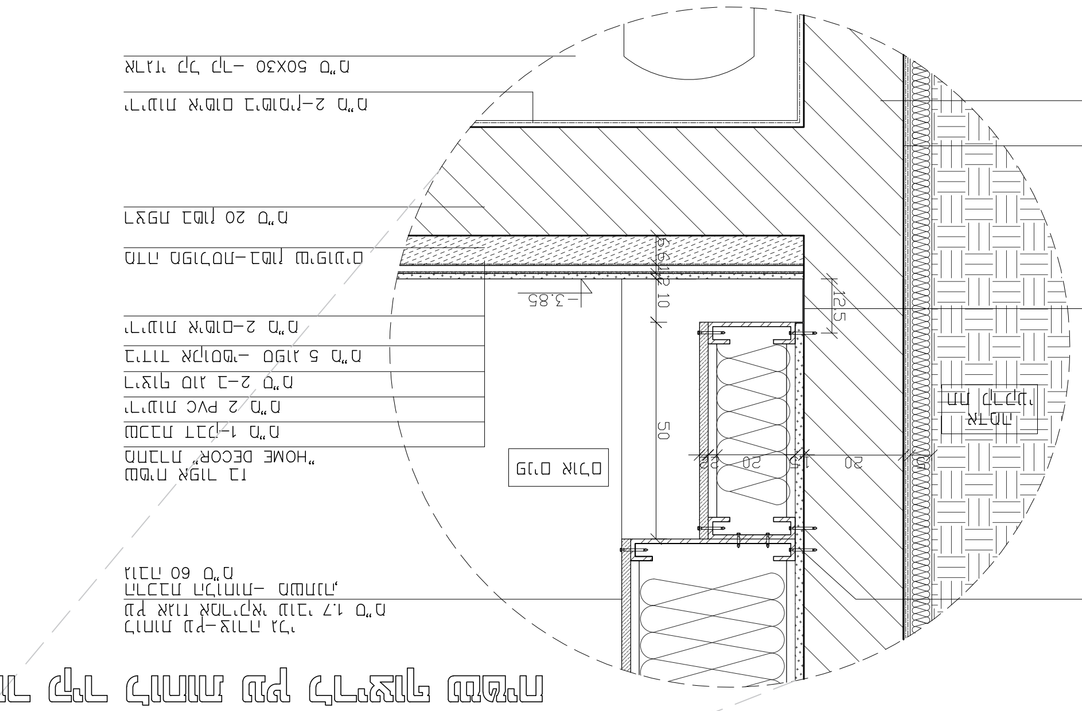

ՍԱՀՄԱՆԱՅԻՆ ԿԱՌՈՒՑՎԱԾՔԻ ՄԱՍ Բ – Բ
1:10 մ"ալ

ՀԱՅԱՍՏԱՆ ՀԱՆՐԱՊԵՏՈՒԹՅՈՒՆ
ԵՐԵՎԱՆ ՔԱՂԱՔԱՅԻՆ ԻՇԽԱՆՈՒԹՅՈՒՆ
ՀԱՄԱՅՆՔԱՅԻՆ ԿԱՌԱՎԱՐՄԱՆ ՄԱՐՄԻՆ
32392470 4 Ք.Մ

ՀԱՄԱՏԵՍ ԻՆԺԵՆԵՐԱԿԱՆ ԲԱԺԻՆ

ՀՄԱ-01	Ա.ՏԻՊ Գ.Ս – ՍԱՀՄԱՆԱՅԻՆ ԿԱՌՈՒՑՎԱԾՔԻ ՀԱՏԱԿԱԳԾԻՐ	
ՀՄԱ-02	Ա.ՏԻՊ Գ.Ս – ՍԱՀՄԱՆԱՅԻՆ ԿԱՌՈՒՑՎԱԾՔԻ ՀԱՏԱԿԱՅԻՆ ՊԼԱՆ	
ՀՄԱ-03	Ա.ՏԻՊ Գ.Ս – ՍԱՀՄԱՆԱՅԻՆ ԿԱՌՈՒՑՎԱԾՔԻ ԳԼԽԱՅԻՆ ԿԱՀԱՎՈՐՈՒՄ	
04	Ա.ՏԻՊ Գ.Ս – ԳԼԽԱՅԻՆ ԿԱՀԱՎՈՐՈՒՄԻ ՄԱՍ	1:25
ՀՄԱ-05	Ա.ՏԻՊ Ա.Ս – ՍԱՀՄԱՆԱՅԻՆ ԿԱՌՈՒՑՎԱԾՔԻ ՄԱՍ Բ – Բ	1:10
ՀՄԱ-06	Ա.ՏԻՊ Ա.Ս – ՍԱՀՄԱՆԱՅԻՆ ԿԱՌՈՒՑՎԱԾՔԻ ՄԱՍ Գ – Գ	1:10
ՀՄԱ-07	Ա.ՏԻՊ Ա.Ս – ՍԱՀՄԱՆԱՅԻՆ ԿԱՌՈՒՑՎԱԾՔԻ ՄԱՍ Դ – Դ	1:10
ՀՄԱ-08	Ա.ՏԻՊ Ա.Ս – ՍԱՀՄԱՆԱՅԻՆ ԿԱՌՈՒՑՎԱԾՔԻ ՄԱՍ Ե – Ե	1:10
ՀՄԱ-09	Ա.ՏԻՊ Ա.Ս – ՍԱՀՄԱՆԱՅԻՆ ԿԱՌՈՒՑՎԱԾՔԻ ՄԱՍ Զ – Զ	1:10
ՀՄԱ-10	Ա.ՏԻՊ Ա.Ս – ՍԱՀՄԱՆԱՅԻՆ ԿԱՌՈՒՑՎԱԾՔԻ ՄԱՍ Է – Է	1:10
ՀՄԱ-11	Ա.ՏԻՊ Ա.Ս – ՍԱՀՄԱՆԱՅԻՆ ԿԱՌՈՒՑՎԱԾՔԻ ՄԱՍ Ը – Ը	1:10
ՀՄԱ-12	Ա.ՏԻՊ Ա.Ս – ՍԱՀՄԱՆԱՅԻՆ ԿԱՌՈՒՑՎԱԾՔԻ ՄԱՍ Թ – Թ	1:10
ՀՄԱ-13	Ա.ՏԻՊ Ա.Ս – ՍԱՀՄԱՆԱՅԻՆ ԿԱՌՈՒՑՎԱԾՔԻ ՄԱՍ Ժ – Ժ	1:10
ՀՄԱ-14	Ա.ՏԻՊ Ա.Ս – ՍԱՀՄԱՆԱՅԻՆ ԿԱՌՈՒՑՎԱԾՔԻ ՄԱՍ Ի – Ի	1:10
ՀՄԱ-15	Ա.ՏԻՊ Ա.Ս – ՍԱՀՄԱՆԱՅԻՆ ԿԱՌՈՒՑՎԱԾՔԻ ՄԱՍ Լ – Լ	1:10
ՀՄԱ-16	Ա.ՏԻՊ Ա.Ս – ՍԱՀՄԱՆԱՅԻՆ ԿԱՌՈՒՑՎԱԾՔԻ ՄԱՍ Խ – Խ	1:10
ՀՄԱ-17	Ա.ՏԻՊ Ա.Ս – ՍԱՀՄԱՆԱՅԻՆ ԿԱՌՈՒՑՎԱԾՔԻ ՄԱՍ Ծ – Ծ	1:10
ՀՄԱ-18	Ա.ՏԻՊ Ա.Ս – ՍԱՀՄԱՆԱՅԻՆ ԿԱՌՈՒՑՎԱԾՔԻ ՄԱՍ Կ – Կ	1:10
ՀՄԱ-19	Ա.ՏԻՊ Ա.Ս – ՍԱՀՄԱՆԱՅԻՆ ԿԱՌՈՒՑՎԱԾՔԻ ՄԱՍ Հ – Հ	1:10
ՀՄԱ-20	Ա.ՏԻՊ Ա.Ս – ՍԱՀՄԱՆԱՅԻՆ ԿԱՌՈՒՑՎԱԾՔԻ ՄԱՍ Ձ – Ձ	1:10
ՀՄԱ-21	Ա.ՏԻՊ Ա.Ս – ՍԱՀՄԱՆԱՅԻՆ ԿԱՌՈՒՑՎԱԾՔԻ ՄԱՍ Ղ – Ղ	1:10
ՀՄԱ-22	Ա.ՏԻՊ Ա.Ս – ՍԱՀՄԱՆԱՅԻՆ ԿԱՌՈՒՑՎԱԾՔԻ ՄԱՍ Ճ – Ճ	1:10
ՀՄԱ-23	Ա.ՏԻՊ Ա.Ս – ՍԱՀՄԱՆԱՅԻՆ ԿԱՌՈՒՑՎԱԾՔԻ ՄԱՍ Մ – Մ	1:10
ՀՄԱ-24	Ա.ՏԻՊ Ա.Ս – ՍԱՀՄԱՆԱՅԻՆ ԿԱՌՈՒՑՎԱԾՔԻ ՄԱՍ Յ – Յ	1:10
ՀՄԱ-25	Ա.ՏԻՊ Ա.Ս – ՍԱՀՄԱՆԱՅԻՆ ԿԱՌՈՒՑՎԱԾՔԻ ՄԱՍ Ն – Ն	1:10
ՀՄԱ-26	Ա.ՏԻՊ Ա.Ս – ՍԱՀՄԱՆԱՅԻՆ ԿԱՌՈՒՑՎԱԾՔԻ ՄԱՍ Շ – Շ	1:10
ՀՄԱ-27	Ա.ՏԻՊ Ա.Ս – ՍԱՀՄԱՆԱՅԻՆ ԿԱՌՈՒՑՎԱԾՔԻ ՄԱՍ Ո – Ո	1:10
ՀՄԱ-28	Ա.ՏԻՊ Ա.Ս – ՍԱՀՄԱՆԱՅԻՆ ԿԱՌՈՒՑՎԱԾՔԻ ՄԱՍ Չ – Չ	1:10
ՀՄԱ-29	Ա.ՏԻՊ Ա.Ս – ՍԱՀՄԱՆԱՅԻՆ ԿԱՌՈՒՑՎԱԾՔԻ ՄԱՍ Պ – Պ	1:10

Ա.ՏԻՊ Գ.Ս – ԼԱՆՋԻՆ			
ՀՄԱ-30	Ա.ՏԻՊ Գ.Ս – ՍԱՀՄԱՆԱՅԻՆ ԿԱՌՈՒՑՎԱԾՔԻ ՄԱՍ Ջ – Ջ	1:10	
ՀՄԱ-31	Ա.ՏԻՊ Գ.Ս – ՍԱՀՄԱՆԱՅԻՆ ԿԱՌՈՒՑՎԱԾՔԻ ՄԱՍ Ռ – Ռ	1:10	
ՀՄԱ-32	Ա.ՏԻՊ Գ.Ս – ՍԱՀՄԱՆԱՅԻՆ ԿԱՌՈՒՑՎԱԾՔԻ ՄԱՍ Վ – Վ	1:10	
ՀՄԱ-33	Ա.ՏԻՊ Գ.Ս – ՍԱՀՄԱՆԱՅԻՆ ԿԱՌՈՒՑՎԱԾՔԻ ՄԱՍ Տ – Տ	1:10	
ՀՄԱ-34	Ա.ՏԻՊ Գ.Ս – ՍԱՀՄԱՆԱՅԻՆ ԿԱՌՈՒՑՎԱԾՔԻ ՄԱՍ Ր – Ր	1:10	
ՀՄԱ-35	Ա.ՏԻՊ Գ.Ս – ՍԱՀՄԱՆԱՅԻՆ ԿԱՌՈՒՑՎԱԾՔԻ ՄԱՍ Ց – Ց	1:10	
ՀՄԱ-36	Ա.ՏԻՊ Գ.Ս – ՍԱՀՄԱՆԱՅԻՆ ԿԱՌՈՒՑՎԱԾՔԻ ՄԱՍ Ւ – Ւ	1:10	
ՀՄԱ-37	Ա.ՏԻՊ Գ.Ս – ՍԱՀՄԱՆԱՅԻՆ ԿԱՌՈՒՑՎԱԾՔԻ ՄԱՍ Փ – Փ	1:10	
ՀՄԱ-38	Ա.ՏԻՊ Գ.Ս – ՍԱՀՄԱՆԱՅԻՆ ԿԱՌՈՒՑՎԱԾՔԻ ՄԱՍ Ք – Ք	1:10	
ՀՄԱ-39	Ա.ՏԻՊ Գ.Ս – ՍԱՀՄԱՆԱՅԻՆ ԿԱՌՈՒՑՎԱԾՔԻ ՄԱՍ Օ – Օ	1:10	
ՀՄԱ-40	Ա.ՏԻՊ Գ.Ս – ՍԱՀՄԱՆԱՅԻՆ ԿԱՌՈՒՑՎԱԾՔԻ ՄԱՍ Ֆ – Ֆ	1:10	

Ա.ՏԻՊ Գ.Ս – ԼՈՒՍԱՎՈՐՈՒՄ		
ՀՄԱ-41	Ա.ՏԻՊ Գ.Ս – ՍԱՀՄԱՆԱՅԻՆ ԿԱՌՈՒՑՎԱԾՔԻ ՀԱՏԱԿԱԳԾԻՐ	
ՀՄԱ-42	Ա.ՏԻՊ Գ.Ս – ՍԱՀՄԱՆԱՅԻՆ ԿԱՌՈՒՑՎԱԾՔԻ ՀԱՏԱԿԱՅԻՆ ՊԼԱՆ	
ՀՄԱ-43	Ա.ՏԻՊ Գ.Ս – ՍԱՀՄԱՆԱՅԻՆ ԿԱՌՈՒՑՎԱԾՔԻ ԳԼԽԱՅԻՆ ԿԱՀԱՎՈՐՈՒՄ	
44	Ա.ՏԻՊ Գ.Ս – ԳԼԽԱՅԻՆ ԿԱՀԱՎՈՐՈՒՄԻ ՄԱՍ	1:25
ՀՄԱ-45	Ա.ՏԻՊ Ա.Ս – ՍԱՀՄԱՆԱՅԻՆ ԿԱՌՈՒՑՎԱԾՔԻ ՄԱՍ Բ – Բ	1:10
ՀՄԱ-46	Ա.ՏԻՊ Ա.Ս – ՍԱՀՄԱՆԱՅԻՆ ԿԱՌՈՒՑՎԱԾՔԻ ՄԱՍ Գ – Գ	1:10
ՀՄԱ-47	Ա.ՏԻՊ Ա.Ս – ՍԱՀՄԱՆԱՅԻՆ ԿԱՌՈՒՑՎԱԾՔԻ ՄԱՍ Դ – Դ	1:10
ՀՄԱ-48	Ա.ՏԻՊ Ա.Ս – ՍԱՀՄԱՆԱՅԻՆ ԿԱՌՈՒՑՎԱԾՔԻ ՄԱՍ Ե – Ե	1:10
ՀՄԱ-49	Ա.ՏԻՊ Ա.Ս – ՍԱՀՄԱՆԱՅԻՆ ԿԱՌՈՒՑՎԱԾՔԻ ՄԱՍ Զ – Զ	1:10
ՀՄԱ-50	Ա.ՏԻՊ Ա.Ս – ՍԱՀՄԱՆԱՅԻՆ ԿԱՌՈՒՑՎԱԾՔԻ ՄԱՍ Է – Է	1:10
ՀՄԱ-51	Ա.ՏԻՊ Ա.Ս – ՍԱՀՄԱՆԱՅԻՆ ԿԱՌՈՒՑՎԱԾՔԻ ՄԱՍ Ը – Ը	1:10
ՀՄԱ-52	Ա.ՏԻՊ Ա.Ս – ՍԱՀՄԱՆԱՅԻՆ ԿԱՌՈՒՑՎԱԾՔԻ ՄԱՍ Թ – Թ	1:10
ՀՄԱ-53	Ա.ՏԻՊ Ա.Ս – ՍԱՀՄԱՆԱՅԻՆ ԿԱՌՈՒՑՎԱԾՔԻ ՄԱՍ Ժ – Ժ	1:10
ՀՄԱ-54	Ա.ՏԻՊ Ա.Ս – ՍԱՀՄԱՆԱՅԻՆ ԿԱՌՈՒՑՎԱԾՔԻ ՄԱՍ Ի – Ի	1:10
ՀՄԱ-55	Ա.ՏԻՊ Ա.Ս – ՍԱՀՄԱՆԱՅԻՆ ԿԱՌՈՒՑՎԱԾՔԻ ՄԱՍ Լ – Լ	1:10
ՀՄԱ-56	Ա.ՏԻՊ Ա.Ս – ՍԱՀՄԱՆԱՅԻՆ ԿԱՌՈՒՑՎԱԾՔԻ ՄԱՍ Խ – Խ	1:10
ՀՄԱ-57	Ա.ՏԻՊ Ա.Ս – ՍԱՀՄԱՆԱՅԻՆ ԿԱՌՈՒՑՎԱԾՔԻ ՄԱՍ Ծ – Ծ	1:10
ՀՄԱ-58	Ա.ՏԻՊ Ա.Ս – ՍԱՀՄԱՆԱՅԻՆ ԿԱՌՈՒՑՎԱԾՔԻ ՄԱՍ Կ – Կ	1:10
ՀՄԱ-59	Ա.ՏԻՊ Ա.Ս – ՍԱՀՄԱՆԱՅԻՆ ԿԱՌՈՒՑՎԱԾՔԻ ՄԱՍ Հ – Հ	1:10
ՀՄԱ-60	Ա.ՏԻՊ Ա.Ս – ՍԱՀՄԱՆԱՅԻՆ ԿԱՌՈՒՑՎԱԾՔԻ ՄԱՍ Ձ – Ձ	1:10
ՀՄԱ-61	Ա.ՏԻՊ Ա.Ս – ՍԱՀՄԱՆԱՅԻՆ ԿԱՌՈՒՑՎԱԾՔԻ ՄԱՍ Ղ – Ղ	1:10
ՀՄԱ-62	Ա.ՏԻՊ Ա.Ս – ՍԱՀՄԱՆԱՅԻՆ ԿԱՌՈՒՑՎԱԾՔԻ ՄԱՍ Ճ – Ճ	1:10
ՀՄԱ-63	Ա.ՏԻՊ Ա.Ս – ՍԱՀՄԱՆԱՅԻՆ ԿԱՌՈՒՑՎԱԾՔԻ ՄԱՍ Մ – Մ	1:10
ՀՄԱ-64	Ա.ՏԻՊ Ա.Ս – ՍԱՀՄԱՆԱՅԻՆ ԿԱՌՈՒՑՎԱԾՔԻ ՄԱՍ Յ – Յ	1:10
ՀՄԱ-65	Ա.ՏԻՊ Ա.Ս – ՍԱՀՄԱՆԱՅԻՆ ԿԱՌՈՒՑՎԱԾՔԻ ՄԱՍ Ն – Ն	1:10
ՀՄԱ-66	Ա.ՏԻՊ Ա.Ս – ՍԱՀՄԱՆԱՅԻՆ ԿԱՌՈՒՑՎԱԾՔԻ ՄԱՍ Շ – Շ	1:10
ՀՄԱ-67	Ա.ՏԻՊ Ա.Ս – ՍԱՀՄԱՆԱՅԻՆ ԿԱՌՈՒՑՎԱԾՔԻ ՄԱՍ Ո – Ո	1:10
ՀՄԱ-68	Ա.ՏԻՊ Ա.Ս – ՍԱՀՄԱՆԱՅԻՆ ԿԱՌՈՒՑՎԱԾՔԻ ՄԱՍ Չ – Չ	1:10
ՀՄԱ-69	Ա.ՏԻՊ Ա.Ս – ՍԱՀՄԱՆԱՅԻՆ ԿԱՌՈՒՑՎԱԾՔԻ ՄԱՍ Պ – Պ	1:10

Ա.ՏԻՊ Գ.Ս – ՀԱՐԱՎԱՅԻՆ ՀԱՏՎԱԾ		
ՀՄԱ-70	Ա.ՏԻՊ Գ.Ս – ՍԱՀՄԱՆԱՅԻՆ ԿԱՌՈՒՑՎԱԾՔԻ ՀԱՏԱԿԱԳԾԻՐ	
ՀՄԱ-71	Ա.ՏԻՊ Գ.Ս – ՍԱՀՄԱՆԱՅԻՆ ԿԱՌՈՒՑՎԱԾՔԻ ՀԱՏԱԿԱՅԻՆ ՊԼԱՆ	
ՀՄԱ-72	Ա.ՏԻՊ Գ.Ս – ՍԱՀՄԱՆԱՅԻՆ ԿԱՌՈՒՑՎԱԾՔԻ ԳԼԽԱՅԻՆ ԿԱՀԱՎՈՐՈՒՄ	
73	Ա.ՏԻՊ Գ.Ս – ԳԼԽԱՅԻՆ ԿԱՀԱՎՈՐՈՒՄԻ ՄԱՍ	1:25
ՀՄԱ-74	Ա.ՏԻՊ Ա.Ս – ՍԱՀՄԱՆԱՅԻՆ ԿԱՌՈՒՑՎԱԾՔԻ ՄԱՍ Բ – Բ	1:10
ՀՄԱ-75	Ա.ՏԻՊ Ա.Ս – ՍԱՀՄԱՆԱՅԻՆ ԿԱՌՈՒՑՎԱԾՔԻ ՄԱՍ Գ – Գ	1:10
ՀՄԱ-76	Ա.ՏԻՊ Ա.Ս – ՍԱՀՄԱՆԱՅԻՆ ԿԱՌՈՒՑՎԱԾՔԻ ՄԱՍ Դ – Դ	1:10
ՀՄԱ-77	Ա.ՏԻՊ Ա.Ս – ՍԱՀՄԱՆԱՅԻՆ ԿԱՌՈՒՑՎԱԾՔԻ ՄԱՍ Ե – Ե	1:10
ՀՄԱ-78	Ա.ՏԻՊ Ա.Ս – ՍԱՀՄԱՆԱՅԻՆ ԿԱՌՈՒՑՎԱԾՔԻ ՄԱՍ Զ – Զ	1:10
ՀՄԱ-79	Ա.ՏԻՊ Ա.Ս – ՍԱՀՄԱՆԱՅԻՆ ԿԱՌՈՒՑՎԱԾՔԻ ՄԱՍ Է – Է	1:10
ՀՄԱ-80	Ա.ՏԻՊ Ա.Ս – ՍԱՀՄԱՆԱՅԻՆ ԿԱՌՈՒՑՎԱԾՔԻ ՄԱՍ Ը – Ը	1:10
ՀՄԱ-81	Ա.ՏԻՊ Ա.Ս – ՍԱՀՄԱՆԱՅԻՆ ԿԱՌՈՒՑՎԱԾՔԻ ՄԱՍ Թ – Թ	1:10
ՀՄԱ-82	Ա.ՏԻՊ Ա.Ս – ՍԱՀՄԱՆԱՅԻՆ ԿԱՌՈՒՑՎԱԾՔԻ ՄԱՍ Ժ – Ժ	1:10
ՀՄԱ-83	Ա.ՏԻՊ Ա.Ս – ՍԱՀՄԱՆԱՅԻՆ ԿԱՌՈՒՑՎԱԾՔԻ ՄԱՍ Ի – Ի	1:10
ՀՄԱ-84	Ա.ՏԻՊ Ա.Ս – ՍԱՀՄԱՆԱՅԻՆ ԿԱՌՈՒՑՎԱԾՔԻ ՄԱՍ Լ – Լ	1:10
ՀՄԱ-85	Ա.ՏԻՊ Ա.Ս – ՍԱՀՄԱՆԱՅԻՆ ԿԱՌՈՒՑՎԱԾՔԻ ՄԱՍ Խ – Խ	1:10
ՀՄԱ-86	Ա.ՏԻՊ Ա.Ս – ՍԱՀՄԱՆԱՅԻՆ ԿԱՌՈՒՑՎԱԾՔԻ ՄԱՍ Ծ – Ծ	1:10
ՀՄԱ-87	Ա.ՏԻՊ Ա.Ս – ՍԱՀՄԱՆԱՅԻՆ ԿԱՌՈՒՑՎԱԾՔԻ ՄԱՍ Կ – Կ	1:10
ՀՄԱ-88	Ա.ՏԻՊ Ա.Ս – ՍԱՀՄԱՆԱՅԻՆ ԿԱՌՈՒՑՎԱԾՔԻ ՄԱՍ Հ – Հ	1:10
ՀՄԱ-89	Ա.ՏԻՊ Ա.Ս – ՍԱՀՄԱՆԱՅԻՆ ԿԱՌՈՒՑՎԱԾՔԻ ՄԱՍ Ձ – Ձ	1:10
ՀՄԱ-90	Ա.ՏԻՊ Ա.Ս – ՍԱՀՄԱՆԱՅԻՆ ԿԱՌՈՒՑՎԱԾՔԻ ՄԱՍ Ղ – Ղ	1:10
ՀՄԱ-91	Ա.ՏԻՊ Ա.Ս – ՍԱՀՄԱՆԱՅԻՆ ԿԱՌՈՒՑՎԱԾՔԻ ՄԱՍ Ճ – Ճ	1:10
ՀՄԱ-92	Ա.ՏԻՊ Ա.Ս – ՍԱՀՄԱՆԱՅԻՆ ԿԱՌՈՒՑՎԱԾՔԻ ՄԱՍ Մ – Մ	1:10
ՀՄԱ-93	Ա.ՏԻՊ Ա.Ս – ՍԱՀՄԱՆԱՅԻՆ ԿԱՌՈՒՑՎԱԾՔԻ ՄԱՍ Յ – Յ	1:10
ՀՄԱ-94	Ա.ՏԻՊ Ա.Ս – ՍԱՀՄԱՆԱՅԻՆ ԿԱՌՈՒՑՎԱԾՔԻ ՄԱՍ Ն – Ն	1:10
ՀՄԱ-95	Ա.ՏԻՊ Ա.Ս – ՍԱՀՄԱՆԱՅԻՆ ԿԱՌՈՒՑՎԱԾՔԻ ՄԱՍ Շ – Շ	1:10
ՀՄԱ-96	Ա.ՏԻՊ Ա.Ս – ՍԱՀՄԱՆԱՅԻՆ ԿԱՌՈՒՑՎԱԾՔԻ ՄԱՍ Ո – Ո	1:10
ՀՄԱ-97	Ա.ՏԻՊ Ա.Ս – ՍԱՀՄԱՆԱՅԻՆ ԿԱՌՈՒՑՎԱԾՔԻ ՄԱՍ Չ – Չ	1:10
ՀՄԱ-98	Ա.ՏԻՊ Ա.Ս – ՍԱՀՄԱՆԱՅԻՆ ԿԱՌՈՒՑՎԱԾՔԻ ՄԱՍ Պ – Պ	1:10

Ա.ՏԻՊ Գ.Ս – ՀԱՐԱՎԱՅԻՆ ՀԱՏՎԱԾ		
ՀՄԱ-99	Ա.ՏԻՊ Գ.Ս – ՍԱՀՄԱՆԱՅԻՆ ԿԱՌՈՒՑՎԱԾՔԻ ՀԱՏԱԿԱԳԾԻՐ	
ՀՄԱ-100	Ա.ՏԻՊ Գ.Ս – ՍԱՀՄԱՆԱՅԻՆ ԿԱՌՈՒՑՎԱԾՔԻ ՀԱՏԱԿԱՅԻՆ ՊԼԱՆ	
ՀՄԱ-101	Ա.ՏԻՊ Գ.Ս – ՍԱՀՄԱՆԱՅԻՆ ԿԱՌՈՒՑՎԱԾՔԻ ԳԼԽԱՅԻՆ ԿԱՀԱՎՈՐՈՒՄ	
102	Ա.ՏԻՊ Գ.Ս – ԳԼԽԱՅԻՆ ԿԱՀԱՎՈՐՈՒՄԻ ՄԱՍ	1:25
ՀՄԱ-103	Ա.ՏԻՊ Ա.Ս – ՍԱՀՄԱՆԱՅԻՆ ԿԱՌՈՒՑՎԱԾՔԻ ՄԱՍ Բ – Բ	1:10
ՀՄԱ-104	Ա.ՏԻՊ Ա.Ս – ՍԱՀՄԱՆԱՅԻՆ ԿԱՌՈՒՑՎԱԾՔԻ ՄԱՍ Գ – Գ	1:10
ՀՄԱ-105	Ա.ՏԻՊ Ա.Ս – ՍԱՀՄԱՆԱՅԻՆ ԿԱՌՈՒՑՎԱԾՔԻ ՄԱՍ Դ – Դ	1:10
ՀՄԱ-106	Ա.ՏԻՊ Ա.Ս – ՍԱՀՄԱՆԱՅԻՆ ԿԱՌՈՒՑՎԱԾՔԻ ՄԱՍ Ե – Ե	1:10
ՀՄԱ-107	Ա.ՏԻՊ Ա.Ս – ՍԱՀՄԱՆԱՅԻՆ ԿԱՌՈՒՑՎԱԾՔԻ ՄԱՍ Զ – Զ	1:10
ՀՄԱ-108	Ա.ՏԻՊ Ա.Ս – ՍԱՀՄԱՆԱՅԻՆ ԿԱՌՈՒՑՎԱԾՔԻ ՄԱՍ Է – Է	1:10
ՀՄԱ-109	Ա.ՏԻՊ Ա.Ս – ՍԱՀՄԱՆԱՅԻՆ ԿԱՌՈՒՑՎԱԾՔԻ ՄԱՍ Ը – Ը	1:10
ՀՄԱ-110	Ա.ՏԻՊ Ա.Ս – ՍԱՀՄԱՆԱՅԻՆ ԿԱՌՈՒՑՎԱԾՔԻ ՄԱՍ Թ – Թ	1:10
ՀՄԱ-111	Ա.ՏԻՊ Ա.Ս – ՍԱՀՄԱՆԱՅԻՆ ԿԱՌՈՒՑՎԱԾՔԻ ՄԱՍ Ժ – Ժ	1:10
ՀՄԱ-112	Ա.ՏԻՊ Ա.Ս – ՍԱՀՄԱՆԱՅԻՆ ԿԱՌՈՒՑՎԱԾՔԻ ՄԱՍ Ի – Ի	1:10
ՀՄԱ-113	Ա.ՏԻՊ Ա.Ս – ՍԱՀՄԱՆԱՅԻՆ ԿԱՌՈՒՑՎԱԾՔԻ ՄԱՍ Լ – Լ	1:10
ՀՄԱ-114	Ա.ՏԻՊ Ա.Ս – ՍԱՀՄԱՆԱՅԻՆ ԿԱՌՈՒՑՎԱԾՔԻ ՄԱՍ Խ – Խ	1:10
ՀՄԱ-115	Ա.ՏԻՊ Ա.Ս – ՍԱՀՄԱՆԱՅԻՆ ԿԱՌՈՒՑՎԱԾՔԻ ՄԱՍ Ծ – Ծ	1:10
ՀՄԱ-116	Ա.ՏԻՊ Ա.Ս – ՍԱՀՄԱՆԱՅԻՆ ԿԱՌՈՒՑՎԱԾՔԻ ՄԱՍ Կ – Կ	1:10
ՀՄԱ-117	Ա.ՏԻՊ Ա.Ս – ՍԱՀՄԱՆԱՅԻՆ ԿԱՌՈՒՑՎԱԾՔԻ ՄԱՍ Հ – Հ	1:10
ՀՄԱ-118	Ա.ՏԻՊ Ա.Ս – ՍԱՀՄԱՆԱՅԻՆ ԿԱՌՈՒՑՎԱԾՔԻ ՄԱՍ Ձ – Ձ	1:10
ՀՄԱ-119	Ա.ՏԻՊ Ա.Ս – ՍԱՀՄԱՆԱՅԻՆ ԿԱՌՈՒՑՎԱԾՔԻ ՄԱՍ Ղ – Ղ	1:10
ՀՄԱ-120	Ա.ՏԻՊ Ա.Ս – ՍԱՀՄԱՆԱՅԻՆ ԿԱՌՈՒՑՎԱԾՔԻ ՄԱՍ Ճ – Ճ	1:10
ՀՄԱ-121	Ա.ՏԻՊ Ա.Ս – ՍԱՀՄԱՆԱՅԻՆ ԿԱՌՈՒՑՎԱԾՔԻ ՄԱՍ Մ – Մ	1:10
ՀՄԱ-122	Ա.ՏԻՊ Ա.Ս – ՍԱՀՄԱՆԱՅԻՆ ԿԱՌՈՒՑՎԱԾՔԻ ՄԱՍ Յ – Յ	1:10
ՀՄԱ-123	Ա.ՏԻՊ Ա.Ս – ՍԱՀՄԱՆԱՅԻՆ ԿԱՌՈՒՑՎԱԾՔԻ ՄԱՍ Ն – Ն	1:10
ՀՄԱ-124	Ա.ՏԻՊ Ա.Ս – ՍԱՀՄԱՆԱՅԻՆ ԿԱՌՈՒՑՎԱԾՔԻ ՄԱՍ Շ – Շ	1:10
ՀՄԱ-125	Ա.ՏԻՊ Ա.Ս – ՍԱՀՄԱՆԱՅԻՆ ԿԱՌՈՒՑՎԱԾՔԻ ՄԱՍ Ո – Ո	1:10
ՀՄԱ-126	Ա.ՏԻՊ Ա.Ս – ՍԱՀՄԱՆԱՅԻՆ ԿԱՌՈՒՑՎԱԾՔԻ ՄԱՍ Չ – Չ	1:10
ՀՄԱ-127	Ա.ՏԻՊ Ա.Ս – ՍԱՀՄԱՆԱՅԻՆ ԿԱՌՈՒՑՎԱԾՔԻ ՄԱՍ Պ – Պ	1:10

ՀԱՄԱՐ	
ՀԱՏԱԿԻ ԴԻՏԱՐԿՈՒ	
ՀԱՏԱԿԻ ԱՅԼԱՆՑՔԻ ՍԱՀՄԱՆ	
ՍՊԻՏԱԿ ՊԱՏՈՒՀԱՆ ԿԱՀԱՎՈՐՈՒՄ	
ՀԱՄԱՐ՝	
ՀԱՏԱԿԻ ԱՆՎԱՆՈՒՄ՝	ԱՆՑ. ԷԱՌԱՏՐՏ – ՍԱՏԱԼ
ԼԱՅՆ ԱՐԱՆ	ԱՐՏԱՐՔՅ ՏՏՐ ԵՐԻ ՊՀՅԱՂ

ՍՏՈՒԳ ԳՐԱՖ – ԼՈՒՍԻՆ			
ՀՄԱ	Ա.ՏԻՊ Գ.Ս – ՍԱՀՄԱՆԱՅԻՆ ԿԱՌՈՒՑՎԱԾՔԻ ՄԱՍ	1:100	
ՀՄԱ	Ա.ՏԻՊ Գ.Ս – ՍԱՀՄԱՆԱՅԻՆ ԿԱՌՈՒՑՎԱԾՔԻ ՄԱՍ	1:25	
ՀՄԱ	Ա.ՏԻՊ Ա.Ս – ՍԱՀՄԱՆԱՅԻՆ ԿԱՌՈՒՑՎԱԾՔԻ ՄԱՍ	1:10	
ՀՄԱ	Ա.ՏԻՊ Գ

ՄԱՍ Ա - ՀԱՏԱԿ ՀԱՏԱԿԱԳԾԻՐ ԳԼԽԱՅԻՆ ՊԼԱՆ

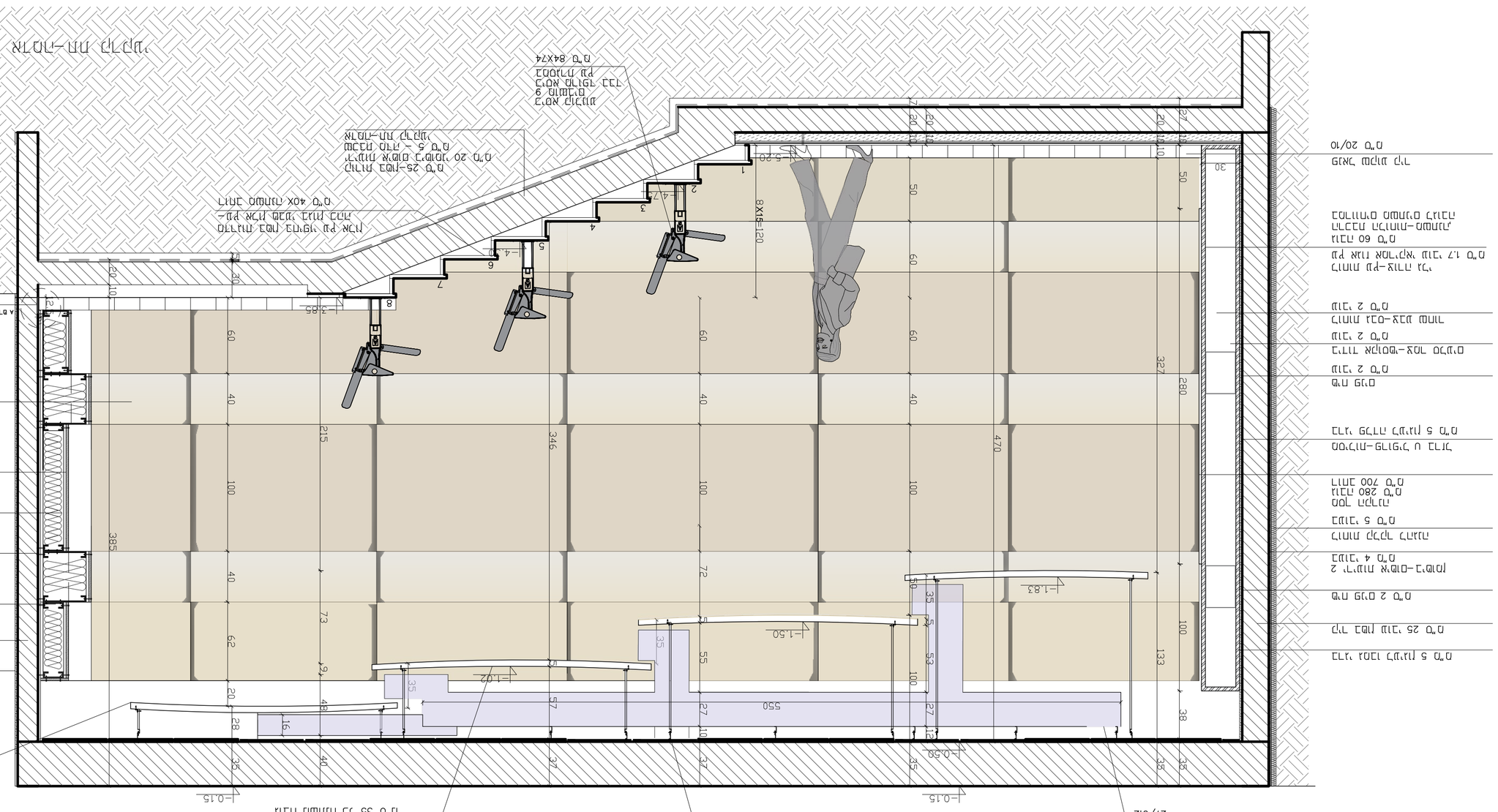

ԳԼԽԱՅԻՆ Հ. 1:25 մ"դիտ

ՄԱՍ Բ - ՀԱՏԱԿ ՀԱՏԱԿԱԳԾԻՐ ԳԼԽԱՅԻՆ ՊԼԱՆ

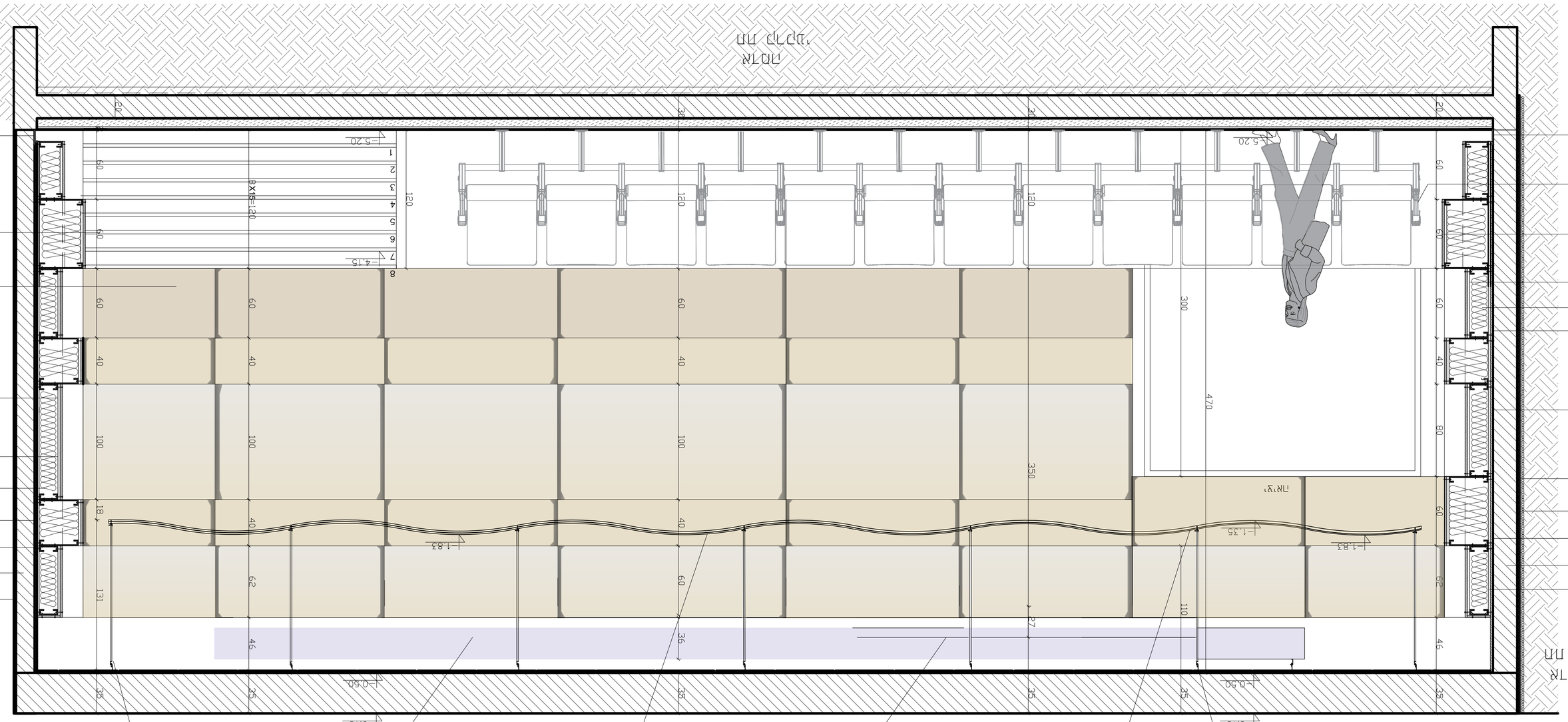

ԳԼԽԱՅԻՆ Հ. 1:25 մ"դիտ

ԳՐԱՖԻԿ ՊԱՏԿԵՐ

ԳՐԱՖԻԿ ՊԱՏԿԵՐ

ՊԱՏԿԵՐ Հ.1.01 - ՄԱՐՏԻՆ ԿԱՌԱՎԱՐՄԱՆ

ՊԱՏԿԵՐ Հ.1.02 - ՄԱՐՏԻՆ ՄՈՒՏՔԻ

ՊԱՏԿԵՐ Հ.1.03 - ՄԱՐՏԻՆ ԿԱՅԱՆԱՏԵՂԻ

ՊԱՏԿԵՐ Հ.1.04 - ԳՐԱՖԻԿ ՊԱՏԿԵՐ

ՊԱՏԿԵՐ Հ.1.05 - ԳՐԱՖԻԿ ՊԱՏԿԵՐ

ՊԱՏԿԵՐ Հ.1.06 - ԳՐԱՖԻԿ ՊԱՏԿԵՐ

ՊԱՏԿԵՐ Հ.1.07 - ԳՐԱՖԻԿ ՊԱՏԿԵՐ

ՊԱՏԿԵՐ Հ.1.08 - ԳՐԱՖԻԿ ՊԱՏԿԵՐ

ՊԱՏԿԵՐ Հ.1.09 - ԳՐԱՖԻԿ ՊԱՏԿԵՐ

ՊԱՏԿԵՐ Հ.1.10 - ԳՐԱՖԻԿ ՊԱՏԿԵՐ

ՊԱՏԿԵՐ Հ.1.11 - ԳՐԱՖԻԿ ՊԱՏԿԵՐ

ՊԱՏԿԵՐ Հ.1.12 - ԳՐԱՖԻԿ ՊԱՏԿԵՐ

ՊԱՏԿԵՐ Հ.1.13 - ԳՐԱՖԻԿ ՊԱՏԿԵՐ

ՊԱՏԿԵՐ Հ.1.14 - ԳՐԱՖԻԿ ՊԱՏԿԵՐ

ՊԱՏԿԵՐ Հ.1.15 - ԳՐԱՖԻԿ ՊԱՏԿԵՐ

ՊԱՏԿԵՐ Հ.1.16 - ԳՐԱՖԻԿ ՊԱՏԿԵՐ

ՊԱՏԿԵՐ Հ.1.17 - ԳՐԱՖԻԿ ՊԱՏԿԵՐ

ՊԱՏԿԵՐ Հ.1.18 - ԳՐԱՖԻԿ ՊԱՏԿԵՐ

ՊԱՏԿԵՐ Հ.1.19 - ԳՐԱՖԻԿ ՊԱՏԿԵՐ

ՊԱՏԿԵՐ Հ.1.20 - ԳՐԱՖԻԿ ՊԱՏԿԵՐ

ՊԱՏԿԵՐ Հ.1.21 - ԳՐԱՖԻԿ ՊԱՏԿԵՐ

ՊԱՏԿԵՐ Հ.1.22 - ԳՐԱՖԻԿ ՊԱՏԿԵՐ

ՊԱՏԿԵՐ Հ.1.23 - ԳՐԱՖԻԿ ՊԱՏԿԵՐ

ՊԱՏԿԵՐ Հ.1.24 - ԳՐԱՖԻԿ ՊԱՏԿԵՐ

ՊԱՏԿԵՐ Հ.1.25 - ԳՐԱՖԻԿ ՊԱՏԿԵՐ

ՀԱՄԱՐ	ԱՆՎԱՆՈՒՄ	ՉԱՓ
01	ՄԱՍՏԻՆ ԳՐԱՖԻԿ - ԱՌԱՋԻՆ ԿԱՌԱՎԱՐՄԱՆ	1:25
02	ՄԱՍՏԻՆ ԳՐԱՖԻԿ - ՄԱՐՏԻՆ ՄՈՒՏՔԻ	1:25
03	ՄԱՍՏԻՆ ԳՐԱՖԻԿ - ՄԱՐՏԻՆ ԿԱՅԱՆԱՏԵՂԻ	1:25
04	ՄԱՍՏԻՆ ԳՐԱՖԻԿ - ԳՐԱՖԻԿ ՊԱՏԿԵՐ	1:25

ԳՐԱՖԻԿ ՊԱՏԿԵՐ
ՊՐՈՖԵՍԻՈՆԱԼ ՃԱՐՏԱՐԱՊԵՏ
ՀԱՄԱՐ 32392470 Ա.Ծ

ՀԱՄԱՐԻ ՄԱՍՆԱԳԻՏԱԿԱՆ ՀԱՄԱՐ

ՀԱՄԱՐ՝

ՀԱՄԱՐԻ ՀԱՄԱՐԻՉԻՐ՝

ԲԱՇԽԱՅԻՆ ՄԱՍՆԱԳԻՏ՝

ՀԱՄԱՐԻ ՄԱՍՆԱԳԻՏԱԿԱՆ ՀԱՄԱՐ

ՀԱՄԱՐԻ ԱՆՎԱՆՈՒՄ	ԳՐԱՖԻԿ ՊԱՏԿԵՐ - ԱՌԱՋԻՆ ԿԱՌԱՎԱՐՄԱՆ
ԱՇԽ. ԺԱՄԱՆԱԿ	ՀԳ. ԷՐԻԱՎԱՆ - ԱՄՍԴԵ

1:100	ՀՐ՝Ա	1	ՄՍ.

Պ.ՀԻՐԱՎՈՐ ԳՐԱՖԻԿ

ՄՍ.	Պ.Հ.Գ.Պ.Ի.Ի ԱՇԽ.ՀԱՄԱՐ	ՀՐ՝Ա
ՄՍ.	Պ.Հ.Գ.Պ.Ի.Ի ԱՇԽ.ՀԱՄԱՐ	ՀՐ՝Ա
ՄՍ.	Պ.Հ.Գ.Պ.Ի.Ի ԱՇԽ.ՀԱՄԱՐ	ՀՐ՝Ա
ՄՍ.	Պ.Հ.Գ.Պ.Ի.Ի ԱՇԽ.ՀԱՄԱՐ	ՀՐ՝Ա
ՄՍ.	Պ.Հ.Գ.Պ.Ի.Ի ԱՇԽ.ՀԱՄԱՐ	ՀՐ՝Ա
ՄՍ.	Պ.Հ.Գ.Պ.Ի.Ի ԱՇԽ.ՀԱՄԱՐ	ՀՐ՝Ա
ՄՍ.	Պ.Հ.Գ.Պ.Ի.Ի ԱՇԽ.ՀԱՄԱՐ	ՀՐ՝Ա
ՄՍ.	Պ.Հ.Գ.Պ.Ի.Ի ԱՇԽ.ՀԱՄԱՐ	ՀՐ՝Ա
ՄՍ.	Պ.Հ.Գ.Պ.Ի.Ի ԱՇԽ.ՀԱՄԱՐ	ՀՐ՝Ա
ՄՍ.	Պ.Հ.Գ.Պ.Ի.Ի ԱՇԽ.ՀԱՄԱՐ	ՀՐ՝Ա
ՄՍ.	Պ.Հ.Գ.Պ.Ի.Ի ԱՇԽ.ՀԱՄԱՐ	ՀՐ՝Ա
ՄՍ.	Պ.Հ.Գ.Պ.Ի.Ի ԱՇԽ.ՀԱՄԱՐ	ՀՐ՝Ա
ՄՍ.	Պ.Հ.Գ.Պ.Ի.Ի ԱՇԽ.ՀԱՄԱՐ	ՀՐ՝Ա
ՄՍ.	Պ.Հ.Գ.Պ.Ի.Ի ԱՇԽ.ՀԱՄԱՐ	ՀՐ՝Ա
ՄՍ.	Պ.Հ.Գ.Պ.Ի.Ի ԱՇԽ.ՀԱՄԱՐ	ՀՐ՝Ա
ՄՍ.	Պ.Հ.Գ.Պ.Ի.Ի ԱՇԽ.ՀԱՄԱՐ	ՀՐ՝Ա
ՄՍ.	Պ.Հ.Գ.Պ.Ի.Ի ԱՇԽ.ՀԱՄԱՐ	ՀՐ՝Ա
ՄՍ.	Պ.Հ.Գ.Պ.Ի.Ի ԱՇԽ.ՀԱՄԱՐ	ՀՐ՝Ա
ՄՍ.	Պ.Հ.Գ.Պ.Ի.Ի ԱՇԽ.ՀԱՄԱՐ	ՀՐ՝Ա
ՄՍ.	Պ.Հ.Գ.Պ.Ի.Ի ԱՇԽ.ՀԱՄԱՐ	ՀՐ՝Ա
ՄՍ.	Պ.Հ.Գ.Պ.Ի.Ի ԱՇԽ.ՀԱՄԱՐ	ՀՐ՝Ա
ՄՍ.	Պ.Հ.Գ.Պ.Ի.Ի ԱՇԽ.ՀԱՄԱՐ	ՀՐ՝Ա
ՄՍ.	Պ.Հ.Գ.Պ.Ի.Ի ԱՇԽ.ՀԱՄԱՐ	ՀՐ՝Ա
ՄՍ.	Պ.Հ.Գ.Պ.Ի.Ի ԱՇԽ.ՀԱՄԱՐ	ՀՐ՝Ա

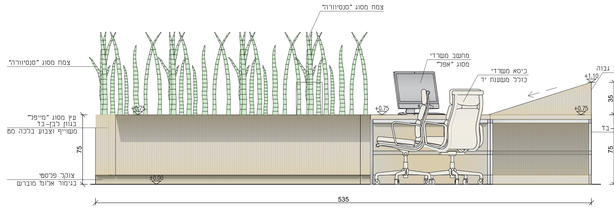

מבט – B
1:20 קנ"מ

מבט – A
1:20 קנ"מ

מבט – D
1:20 קנ"מ

מבט – C
1:20 קנ"מ

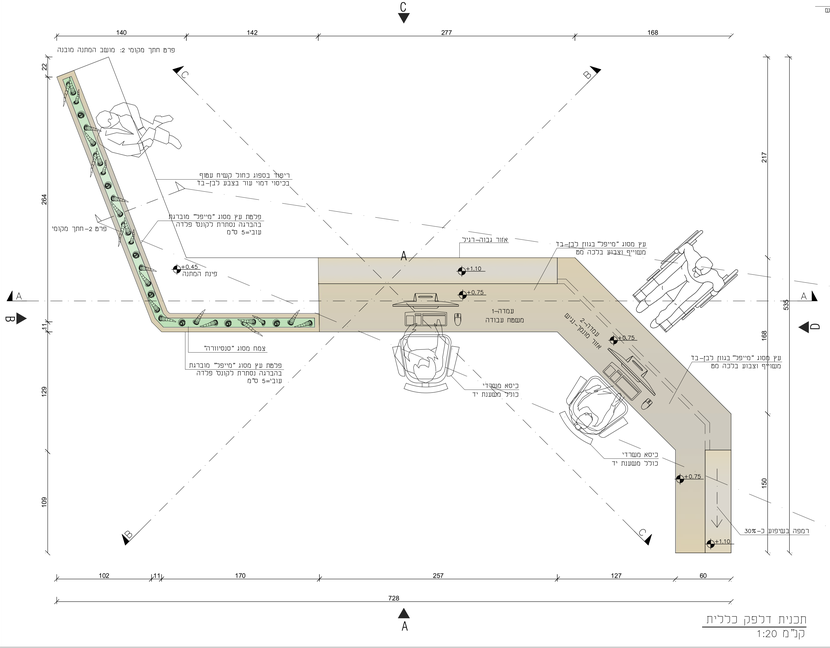

תכנית דלפק כללית
1:20 קנ"מ

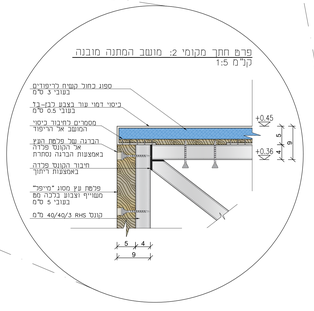

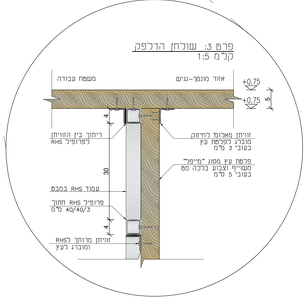

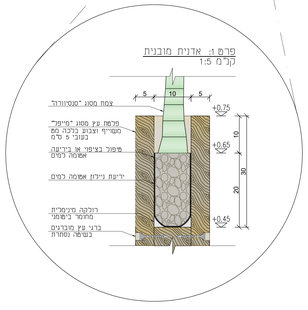

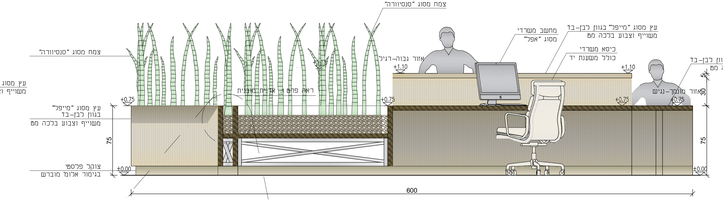

חתך – C
1:20 קנ"מ

חתך – A
1:20 קנ"מ

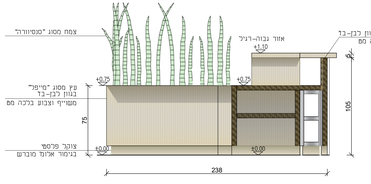

חתך – B
1:20 קנ"מ

עקרונות עיצוב מוצר וריהוט
דלפק קבלה

רשימת גיליונות

מס'	שם הגיליון	קנ"מ
1	תכנית דלפק קבלה	1:2 1:50
מס'	שם הגיליון	קנ"מ
מס'	שם הגיליון	קנ"מ
מס'	שם הגיליון	קנ"מ
מס'	שם הגיליון	קנ"מ
מס'	שם הגיליון	קנ"מ
מס'	שם הגיליון	קנ"מ
מס'	שם הגיליון	קנ"מ
מס'	שם הגיליון	קנ"מ
מס'	שם הגיליון	קנ"מ
מס'	שם הגיליון	קנ"מ
מס'	שם הגיליון	קנ"מ
מס'	שם הגיליון	קנ"מ
מס'	שם הגיליון	קנ"מ
מס'	שם הגיליון	קנ"מ
מס'	שם הגיליון	קנ"מ
מס'	שם הגיליון	קנ"מ
מס'	שם הגיליון	קנ"מ
מס'	שם הגיליון	קנ"מ
מס'	שם הגיליון	קנ"מ
מס'	שם הגיליון	קנ"מ
מס'	שם הגיליון	קנ"מ
מס'	שם הגיליון	קנ"מ
מס'	שם הגיליון	קנ"מ

תכנית דלפק קבלה

מס'	1	קנ"מ	1:20.1:5

ראש מנמה	אדריכל דוד כהן סקאלי
מתמים	נולן אלמוג
שם המבצעת	קיילי רוזנטן

הערות:

המרכז הטכנולוגי ביה"ס להנדסאים מכללת שפיר

המרכז הטכנולוגי להנדסאים
מכללת הנגב ע"ש פ' סביר